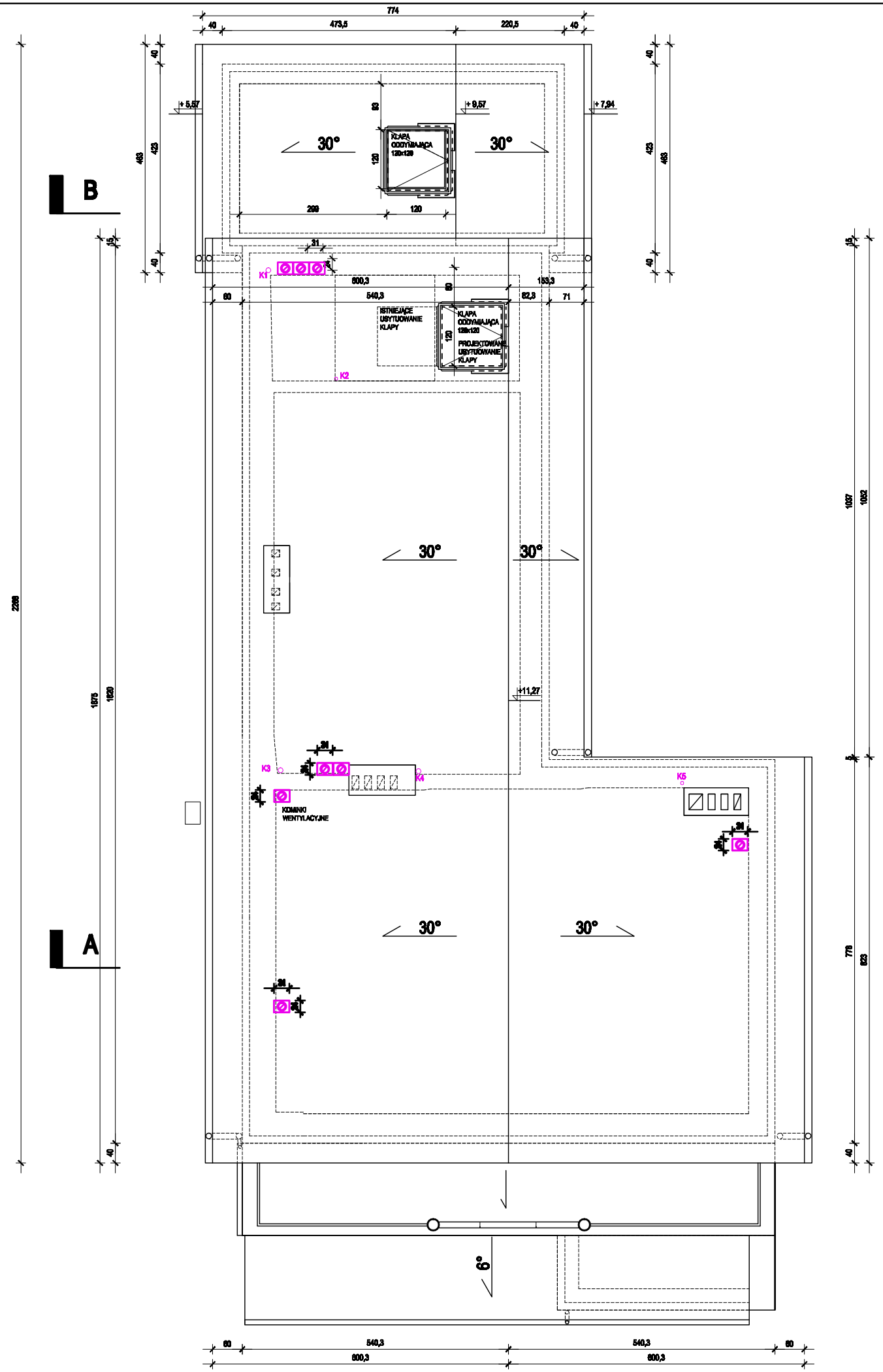

LEGENDA:

K5

ODPOWIETRZENIE KANALIZACJI SANITARNEJ

KOMINEK WENTYLACYJNY Ø150 Z PROFILOWANYM PRZEJŚCIEM DACHOWYM, MONTOWANY BEZPOŚREDNIO NA BLACHODACHÓWCE. SPECJALNE KANAŁY ODPROWADZAJĄ SKROPLINY (KONDENSAT) NA POKRYCIE DACHOWE
+ SKRAPLACZ WODNY KONDESATU
Bezł. kolor 8004 ceglany

- rodzaj pokrycia: blachodachówka
- rodzaj kominka: z odpływem kondensatu
- regulowany kąt: 0°- 50°
- wymiary: DN150/H440 mm
- wbudowana poziomica
- materiał: PP – polipropylen barwiony w masie, stabilizowany na promieniowanie UV

RYSUNEK TECHNICZNY KOMINKA

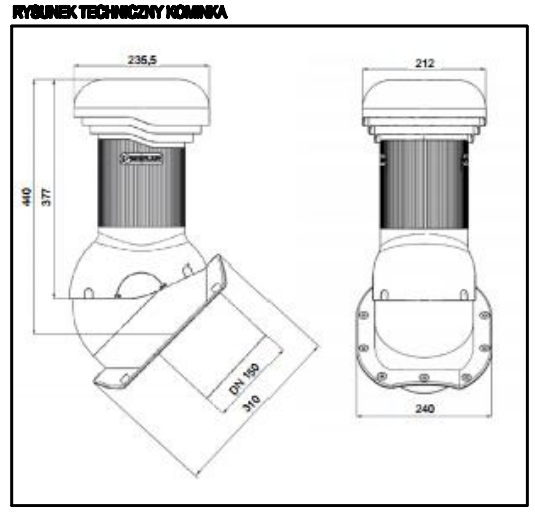

TYTUŁ RYSUNKU	WIDOK DACHU		
NAZWA I ADRES INWESTYCJI	PRZEBUDOWA BUDYNKU ZAMIESZKANIA ZBIOROWEGO ZE ZMIANĄ SPOSOBU UŻYTKOWANIA NA BUDYNEK USŁUG TERAPEUTYCZNO-REHABILITACYJNO-EDUKACYJNYCH DLA POTRZEB DOMU POMOCY SPOŁECZNEJ DZ. NR 29, 39/12, 39/15, JEDN. EWIDENCYJNA 221404_5 OBRĘB 0011 BIELAWKI, GMINA PEŁPLIN	SKALA	1:100
INWESTOR	DOM POMOCY SPOŁECZNEJ DLA DZIECI I MŁODZIEŻY NIEPEŁNOSPRAWNEJ INTELEKTUALNIE BIELAWKI 47, GMINA PEŁPLIN DYREKTOR DOMU- S. KATARZYNA PIOTRKOWSKA	DATA	11. 2017
PROJEKTOWAŁ: ARCHITEKTURA:	mgr inż. arch. AGNIESZKA KULIKOWSKA upr. nr 571/POOKK/2013 UPRAWNIENIA DO PROJEKTOWANIA BEZ OGRANICZEŃ W SPECJALNOŚCI ARCHITEKTONICZNEJ	NUMER	A04
SPRAWDZAJĄCY ARCHITEKTURA:	mgr inż. arch. PATRYCJA LIPIŃSKA upr. nr 178/POOKK/IV/2016 UPRAWNIENIA DO PROJEKTOWANIA BEZ OGRANICZEŃ W SPECJALNOŚCI ARCHITEKTONICZNEJ		